מנגנון פתיחה בלחיצה וסגירה שקטה לדלת

דגם C-82 אוניברסלי · נעילה חוזרת וסגירה מכל זווית · עד 25 ק"ג **151202725**

תיאור המוצר





מנגנון המותקן בתקרת הארון ומחובר לדלת בזרוע דחיפה. לחיצה על הדלת פותחת אותה, והמנגנון סוגר אותה בשקט ונועל אותה מחדש. ניתן לסגור את הדלת מכל זווית.

צירים מתאימים

- יש להשתמש בצירים **ללא קפיץ וללא בולם**.
- זווית פתיחת הדלת חייבת להיות **קטנה מ-110°**.
- מספר הצירים נקבע לפי מידות הדלת, ואינו תלוי בגרסת המנגנון.

מידות דלת מומלצות

סוג	משקל דלת מרבי	מידות דלת מומלצות (גובה × רוחב)
קל	7.5 ק"ג	עד 600 × 700 מ"מ
כבד – דלת עץ	20 ק"ג	עד 600 × 2,700 מ"מ
כבד – דלת במסגרת אלומיניום	25 ק"ג	

מידות התקנת המנגנון בתקרת הארון (במ"מ)

ציר בהנחה מלאה (זרוע ישרה)

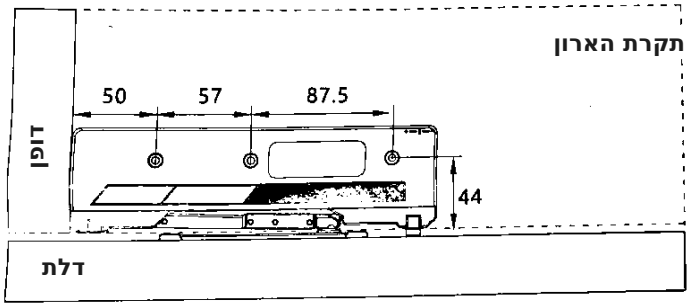

חורי הבורג: 50 / 57 / 87.5 מהדופן · גובה הבורג מעל הדלת: 44

ציר בחצי הנחה (כיפוף בינוני)

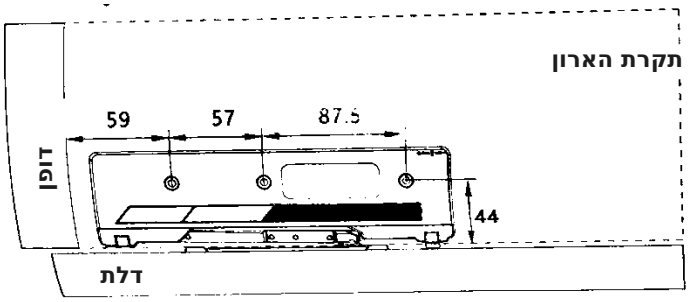

חורי הבורג: 59 / 57 / 87.5 מהדופן · גובה הבורג מעל הדלת: 44

ציר שקוע (כיפוף גדול)

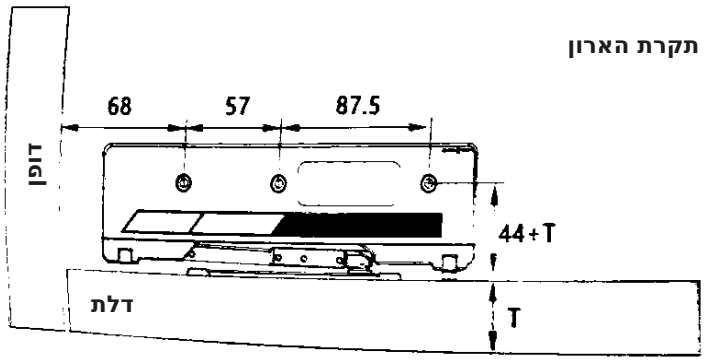

חורי הבורג: 68 / 57 / 87.5 מהדופן · גובה הבורג: T + 44, כאשר T הוא עובי הדלת

הערה להרכבת הארון

כדי שהמנגנון יפעל כראוי, הלוח שעליו הוא מותקן (תקרת הארון או מדף) חייב להיות **במישור אחד עם קצה הדופן**.

התקנת מסילת ההחלקה על הדלת (במ"מ)

- **L** – מרחק חורי ההתקנה של המסילה (ראו טבלה)
- **H** – מרחק חורי המסילה מהקצה העליון של הדלת
- **D** – מרחק ההנחה (כיסוי) של הדלת
- **T** – עובי הלוח
- **K** – מרחק K של כוס הציר
- המרחק בין שני חורי המסילה: **112.5**

K \ D	16	17	18	19	20
3	80	81	82	83	84
4	81	82	83	84	85
5	82	83	84	85	86

ערכי L לפי מרחק ההנחה D וערך K של הציר.

ציר בהנחה מלאה / חצי הנחה: H = T + 9

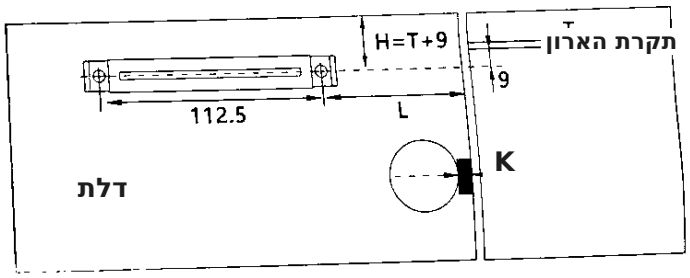

ציר שקוע

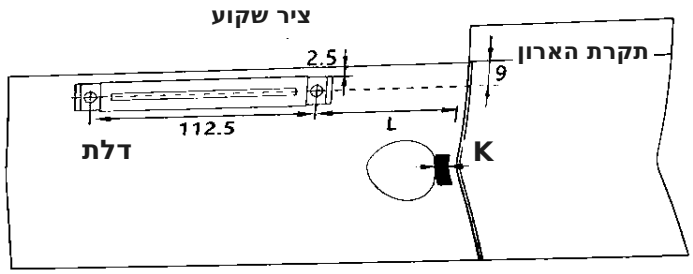

התקנה בארון גבוה

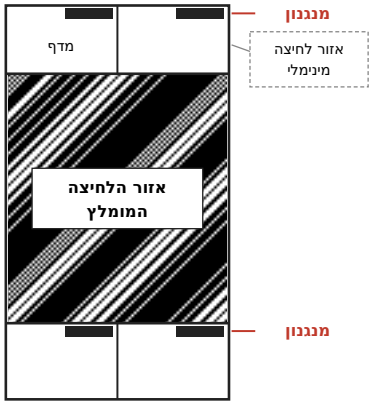

דוגמה: ארון בגובה עד 2,700 מ"מ

בארון גבוה מתקינים מנגנון בחלק העליון ומנגנון בחלק התחתון של הדלת. האזור המקווקו הוא אזור הלחיצה המומלץ.

שימו לב: התקנה באזור הלחיצה המינימלי עלולה לגרום לכשל בנעילה החוזרת.

רשימת חלקים

לפני ההתקנה, ודאו שכל החלקים נמצאים באריזה:

חלק	כמות
מנגנון ראשי	1
מסילת החלקה	1
כיסוי למסילת ההחלקה	2
כיסוי לטריגר	1
ברגים M4×32	3
ברגים M4×16	2

שלבי ההתקנה

1

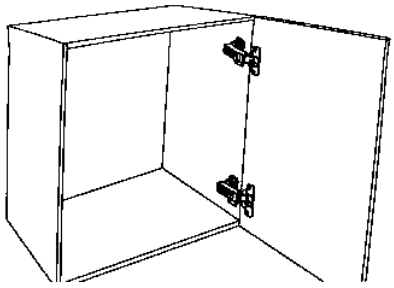

התקינו את הצירים המתאימים וכוונו את הדלת לפתיחה וסגירה חלקה. המרווח בין הדלת לגוף הארון: כ-2 מ"מ.

2

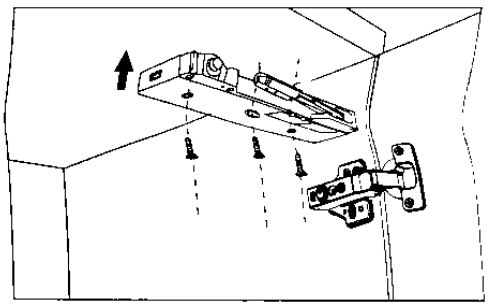

התקינו את המתקן על תקרת הארון וחזקו אותו בשלושה ברגים M4×32.

3

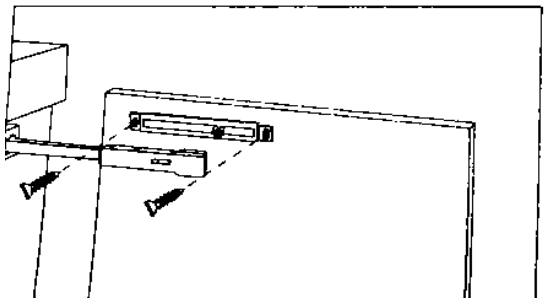

התקינו את מסילת ההחלקה על הדלת. **שימו לב:** פתחו את זרוע הדחיפה ובדקו שהמסילה מקבילה לזרוע.

4

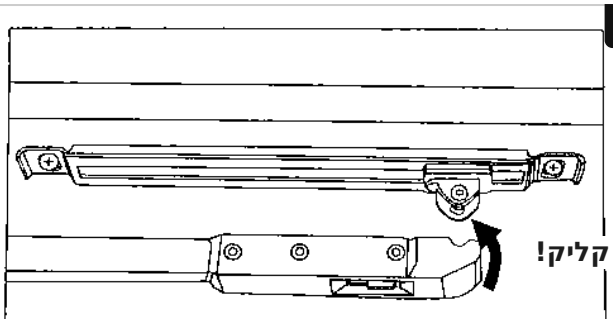

הכניסו את זרוע הדחיפה לתפס שבמסילה ולחצו עד שתישמע נקישה.

5

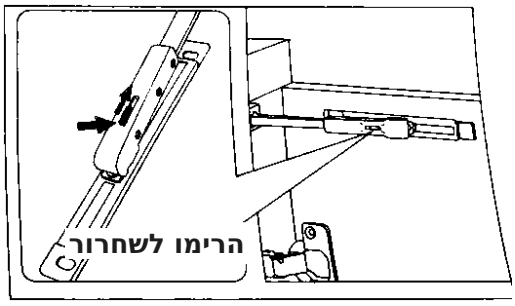

פירוק: הרימו את התפס, וזרוע הדחיפה תשתחרר מהמסילה.

6

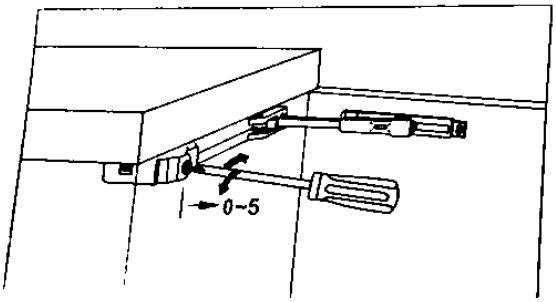

כוונון הטריגר: ניתן לכוונן את אורך יציאת הטריגר לפי הצורך (0–5 מ"מ) בעזרת מברג.

7

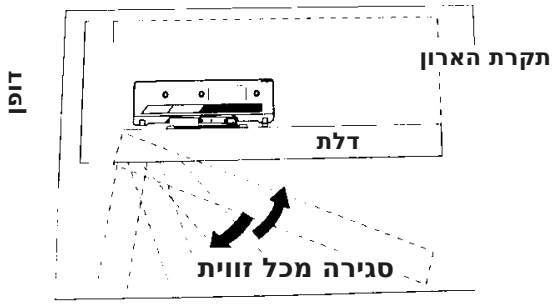

בדקו שהפתיחה בלחיצה והסגירה פועלות כראוי. ניתן לסגור את הדלת מכל זווית.

8

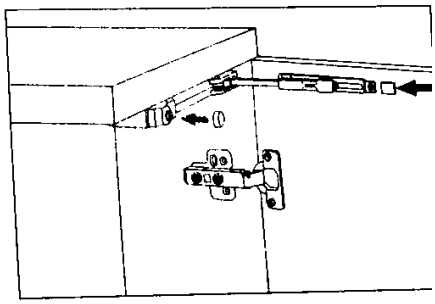

לאחר שווידאתם שהכול פועל כראוי, הרכיבו את הכיסויים.